IDRO

ART. 070301

MISCELATORE BIDET

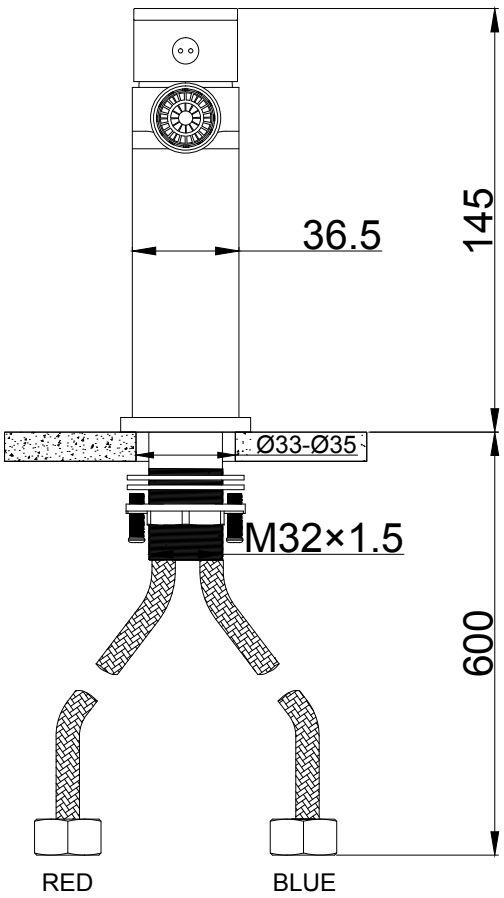

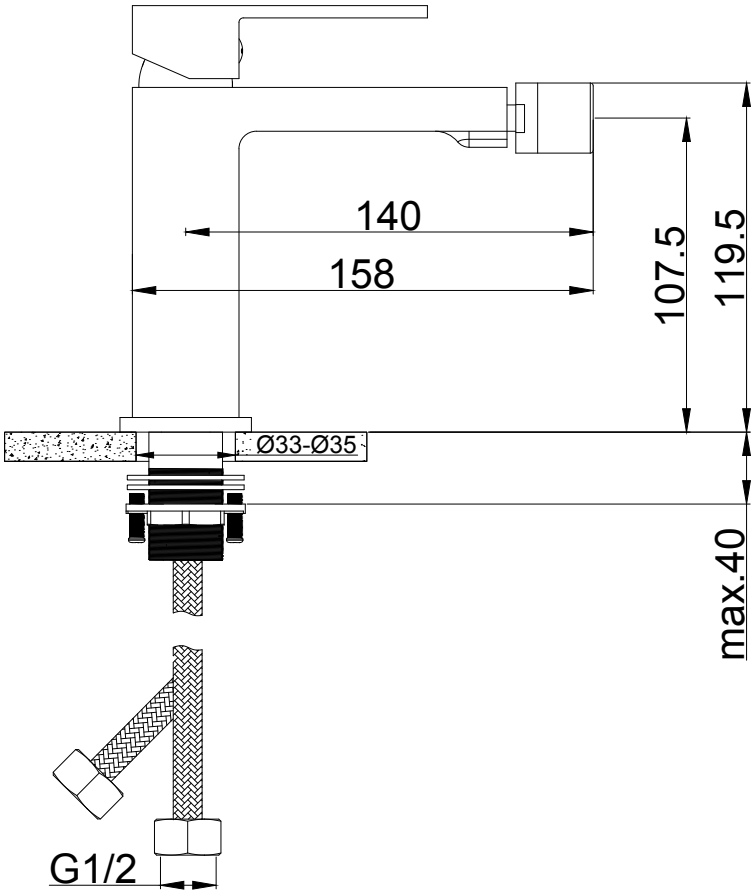

IDRO

ART. 070502

MISCELATORE DOCCIA ESTERNO CON KIT DOCCIA

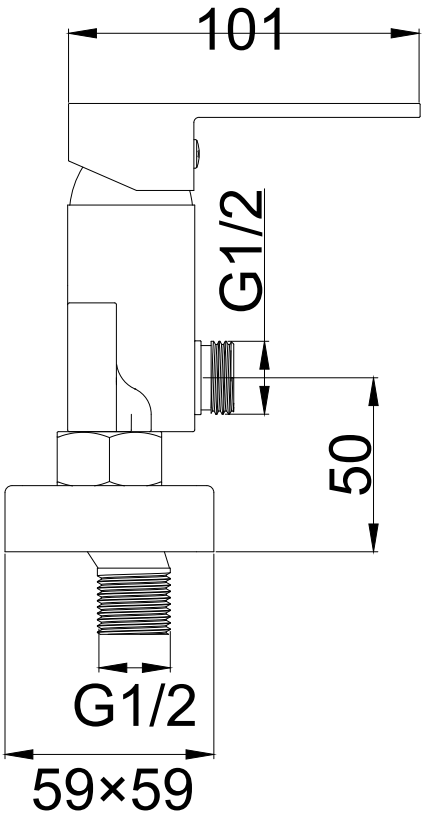

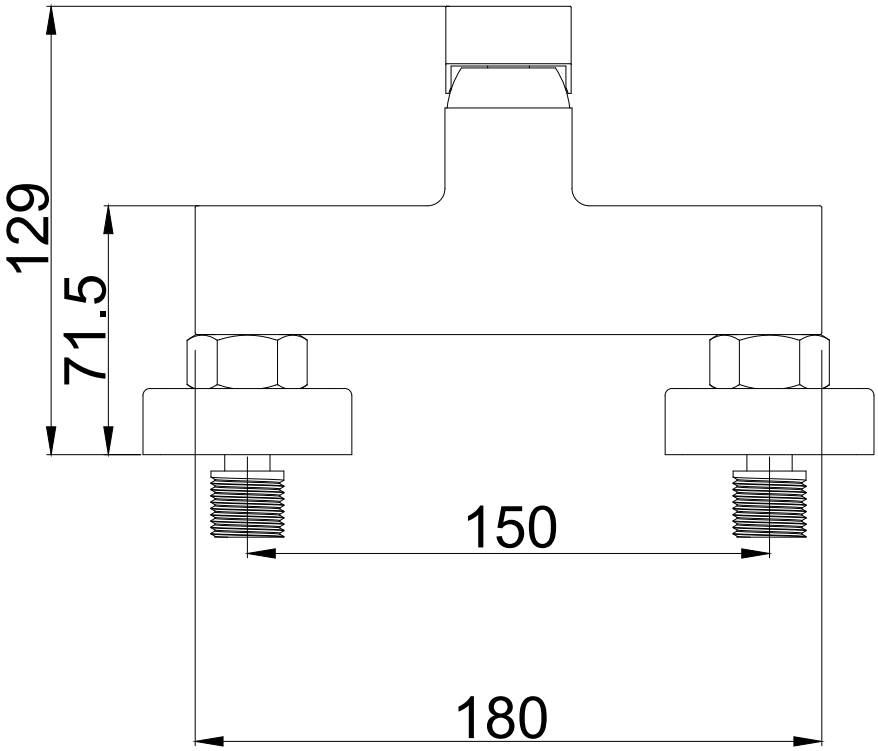

IDRO

ART. 070202

MISCELATORE LAVABO DA PIANO

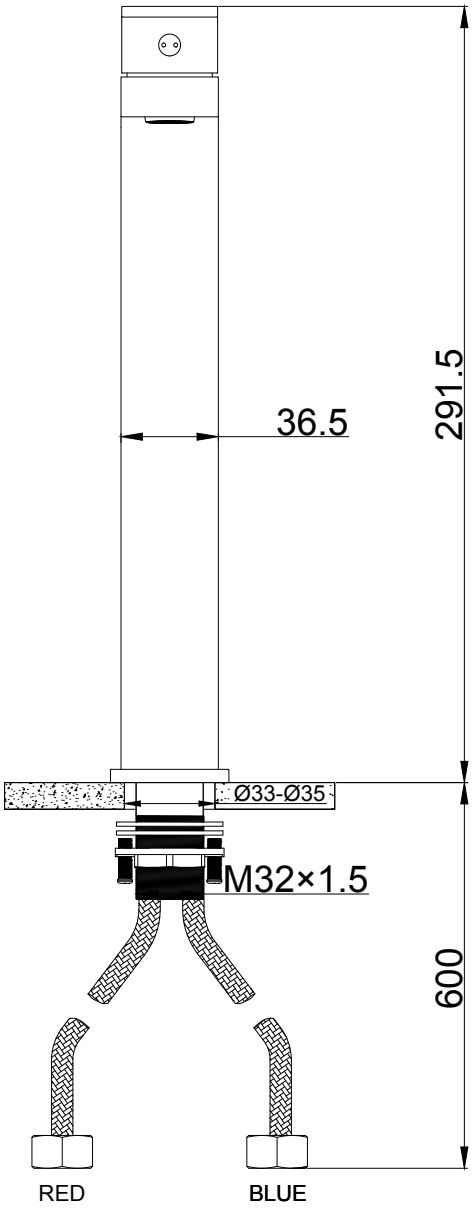

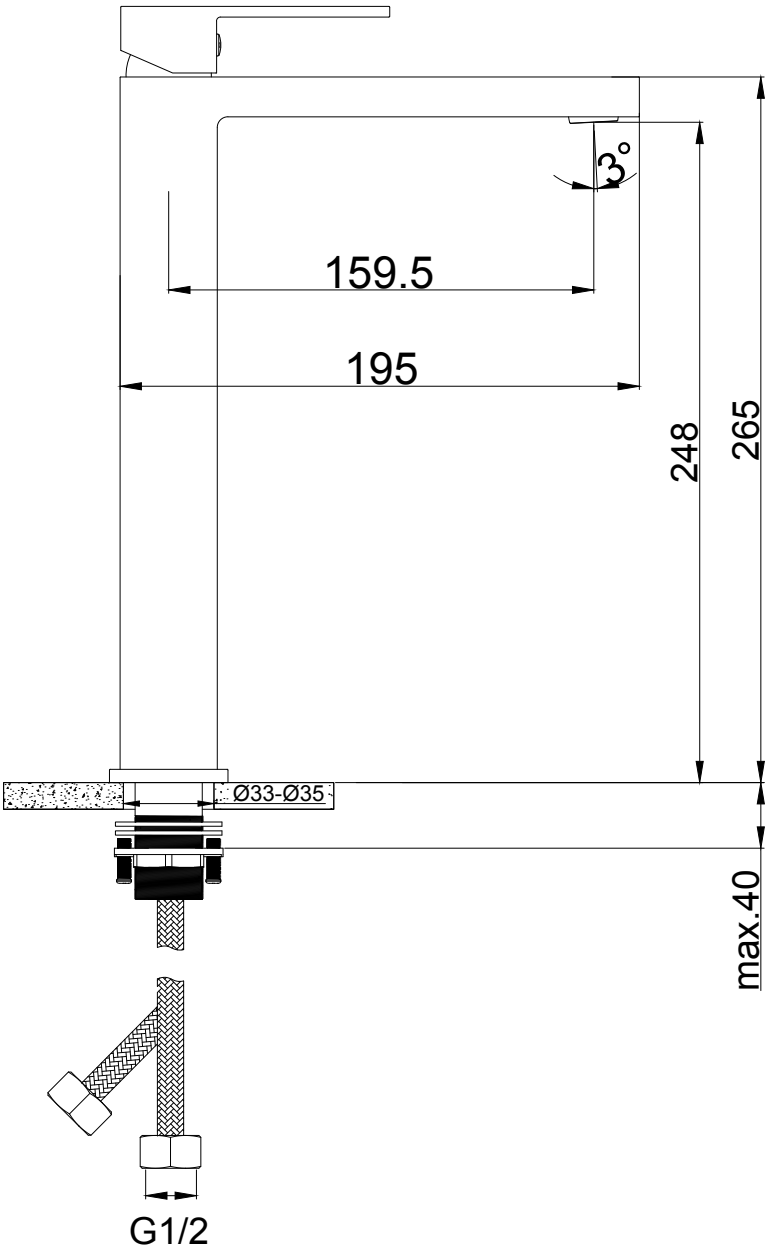

IDRO

ART. 070201

MISCELATORE LAVABO

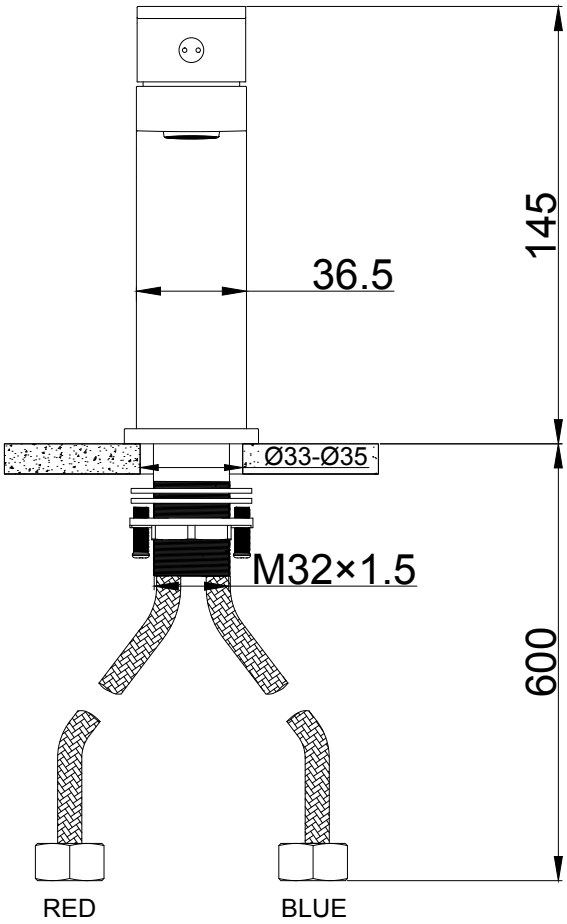

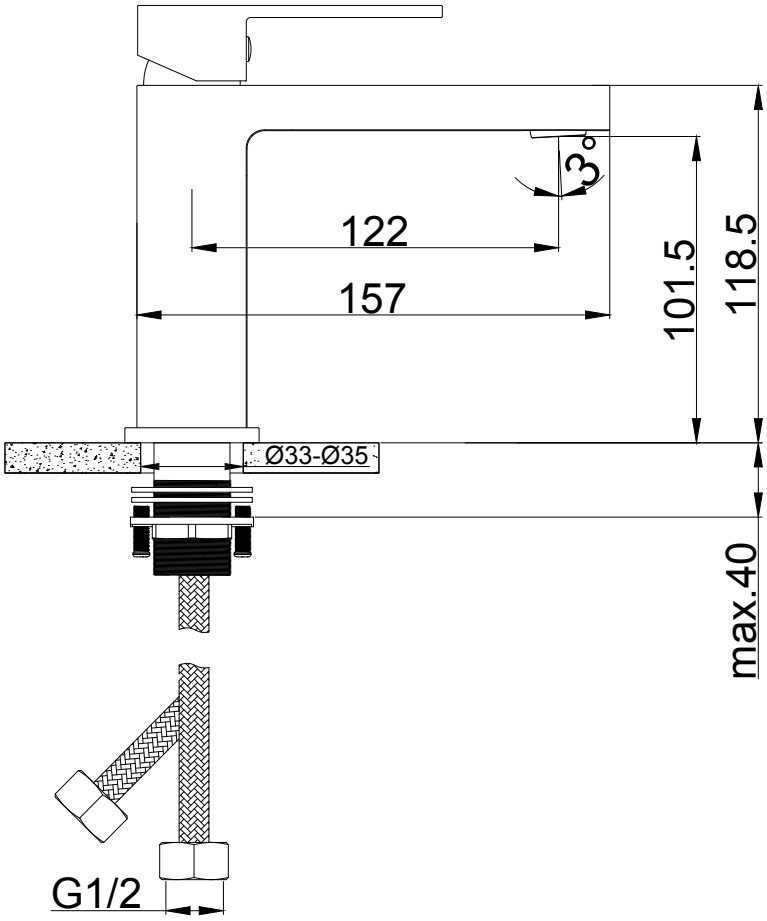

IDRO

ART. 070102

MISCELATORE VASCA ESTERNO CON KIT DOCCIA

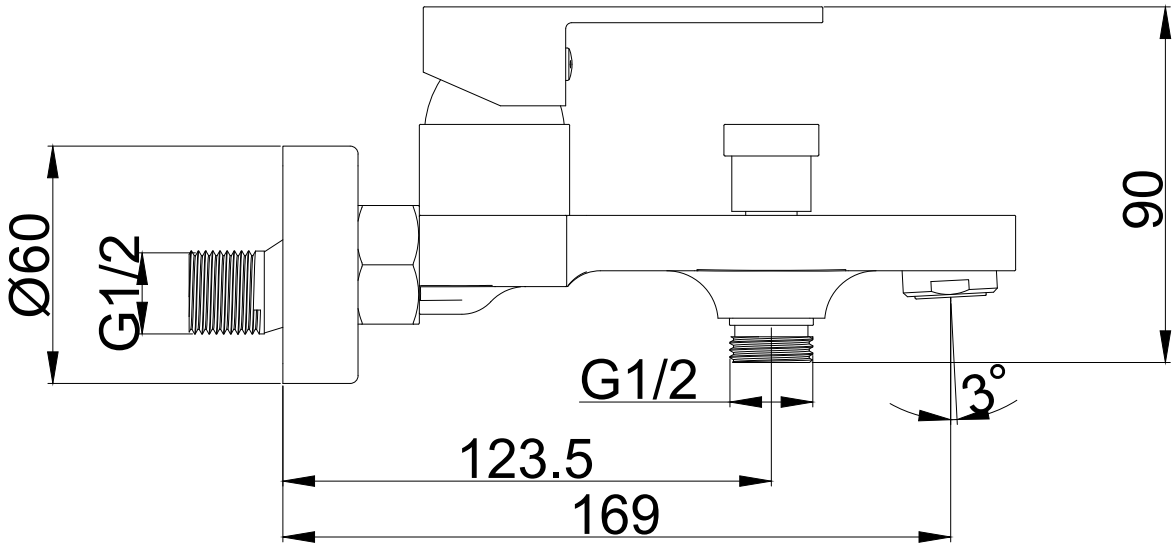

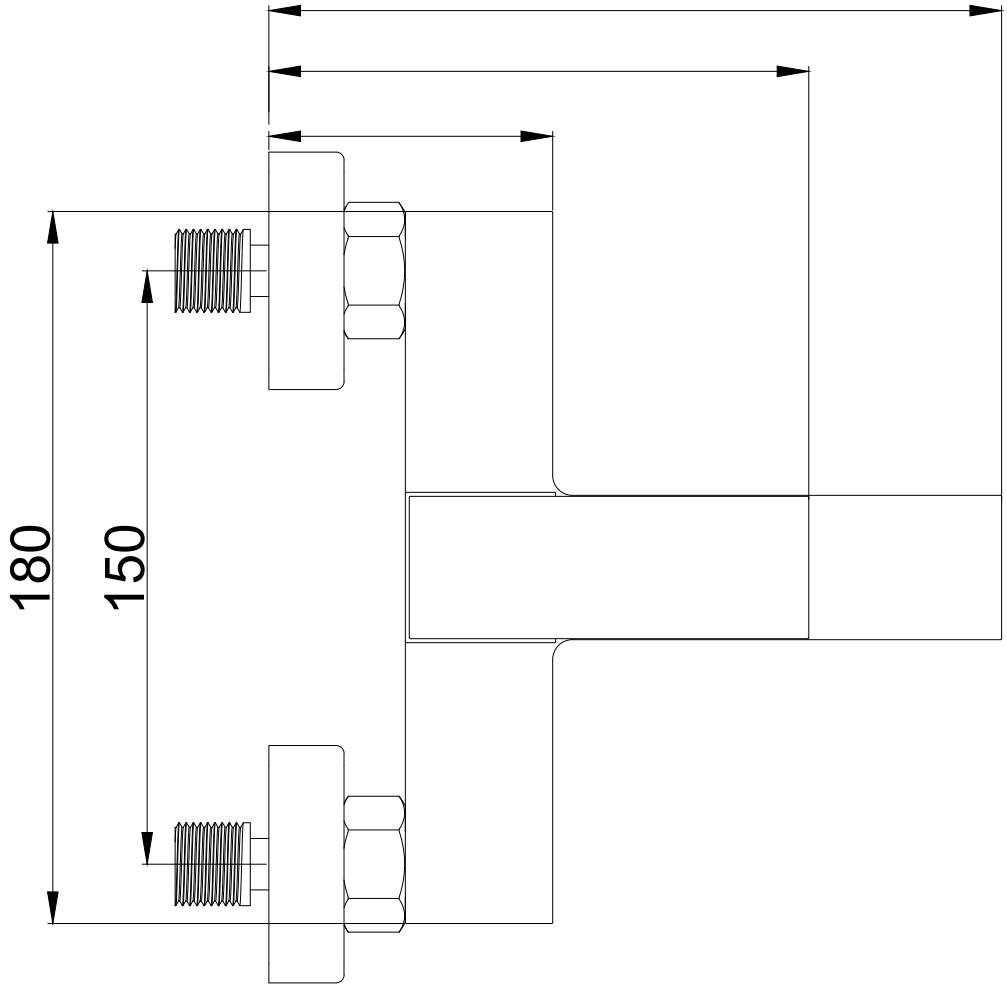

IDRO

ART. 070504

MISCELATORE DOCCIA INCASSO 1 VIA

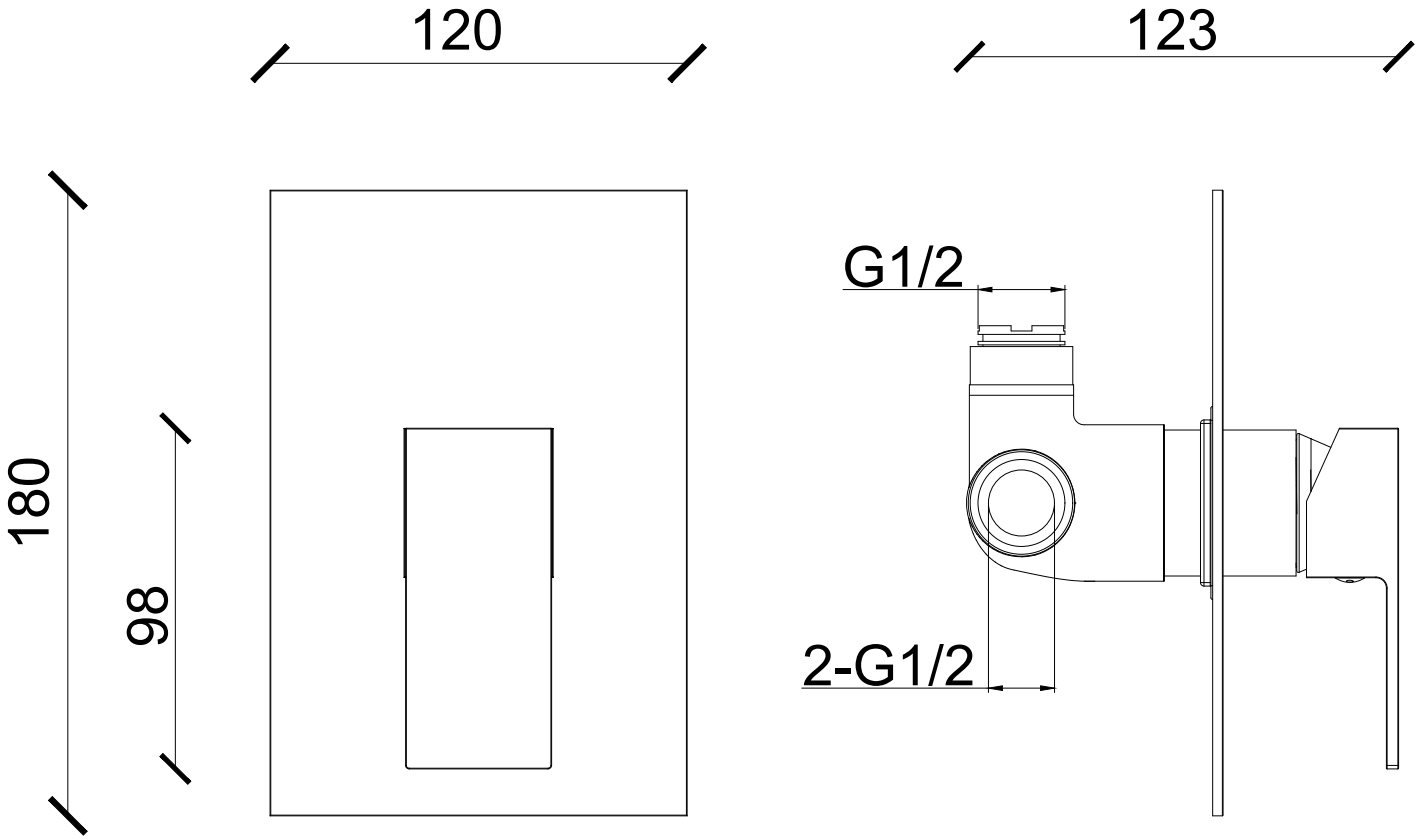

IDRO

ART. 070505
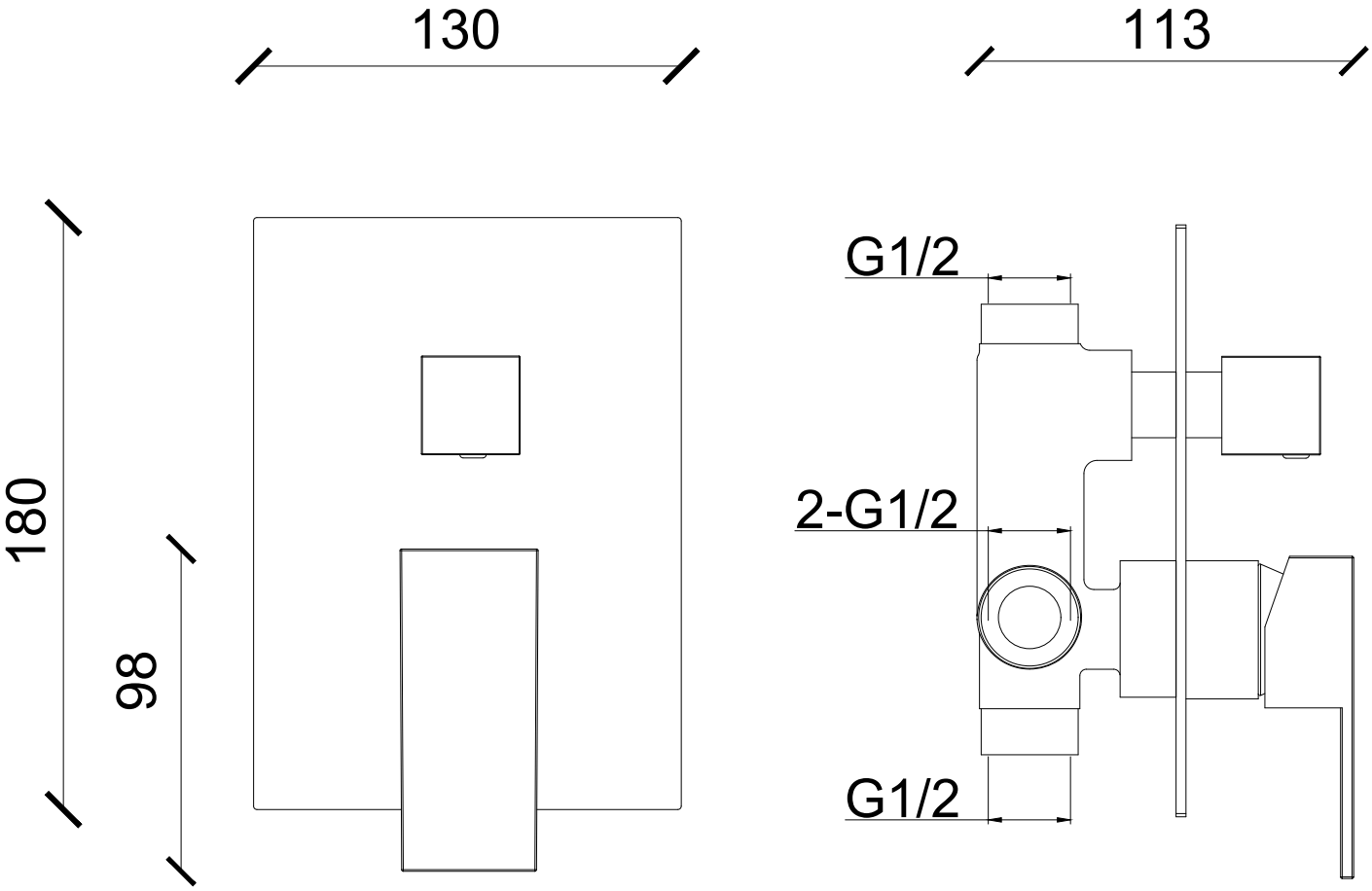
MISCELATORE DOCCIA INCASSO 2 VIE